FERRETTI

2018 Ferretticorp - inc.Todos los derechos reservados.

www.ferretti**store**.com

FERRETTI

POLUX PLUS PORTA PAPEL HIGIENICO
CON TAPA

Extra **Durable**

Innovacion **Tecnológica**

1 **Simple Instalación**
Fácil y rápida, con herramientas básicas.

2 **Fabricado en Bronce Pesado**
Para máxima duración.

3 **Accesorios de Montaje**
Pernos y tarugos para la instalación.

4 **Acabado Cromado de Alta Calidad**
Superficie duradera y atractiva.

Diseño Moderno Minimalista

Fácil Limpieza

Todo lo que necesitas está incluido

Fácil instalación

Garantía Limitada contra daños de fabricación

2018 Ferretticorp - inc.Todos los derechos reservados.

www.ferretti**store**.com

POLUX PLUS PORTA PAPEL HIGIENICO
CON TAPA

FERRETTI

Medidas: Largo 146mm x Ancho 106mm x Altura 132mm

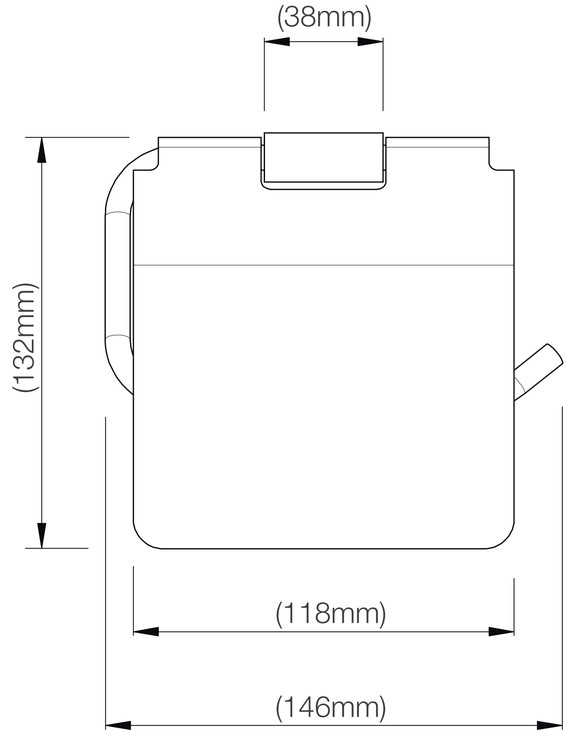

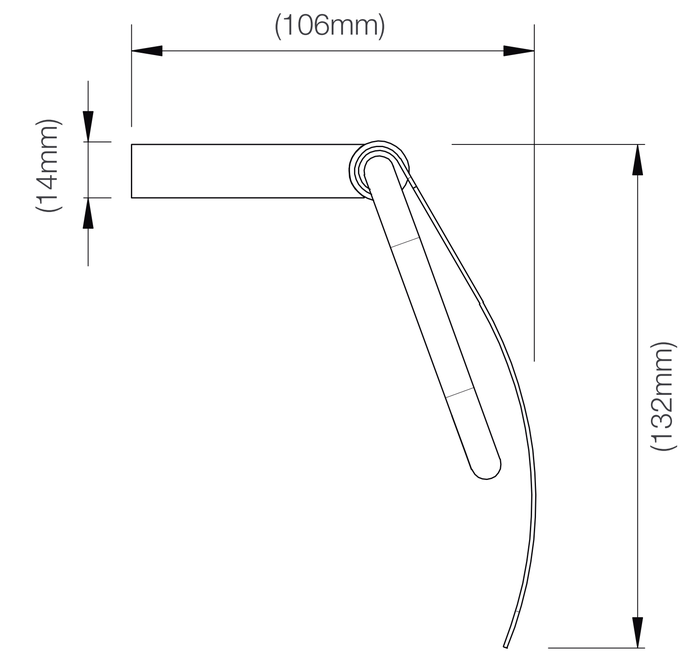

Código de Producto	FA 1248
Material	Bronce Pesado
Acabado	Cromado
Largo	146mm
Ancho	106mm
Altura	132mm
Componentes de Instalación (tornillo, tarugo, etc.)	Si

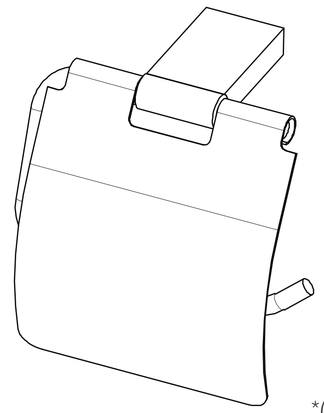

*(Vista 3/4)

2018 Ferretticorp - inc.Todos los derechos reservados.